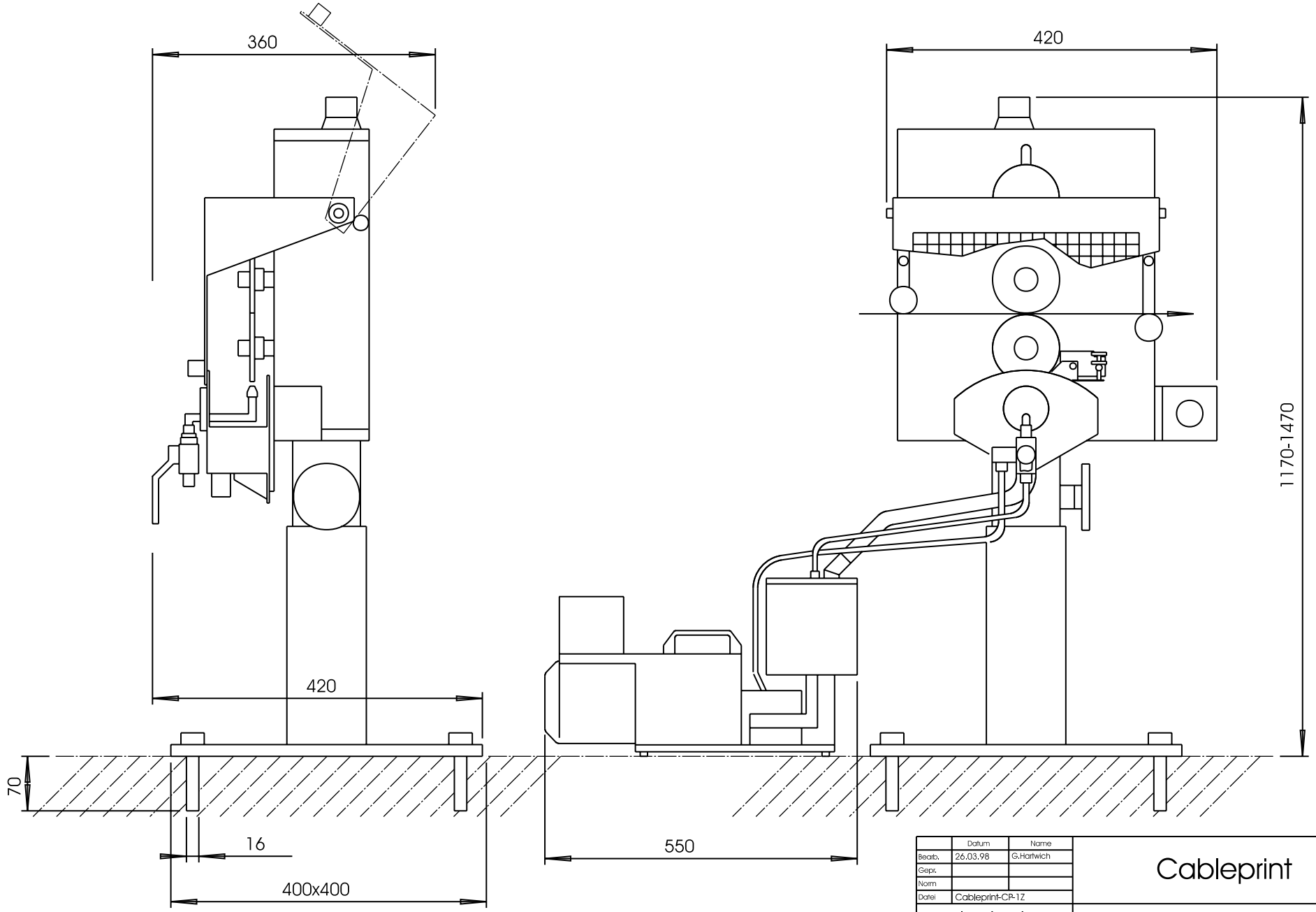

	Datum	Name	
Bearb.	26.03.98	G.Hartwich	Cableprint
Gepr.			
Norm			
Datei	Cableprint-CP-1Z		
CRESCD			CP-1Z
Urspr.		Ers.f.	Ers.d.

Blatt

Bl.

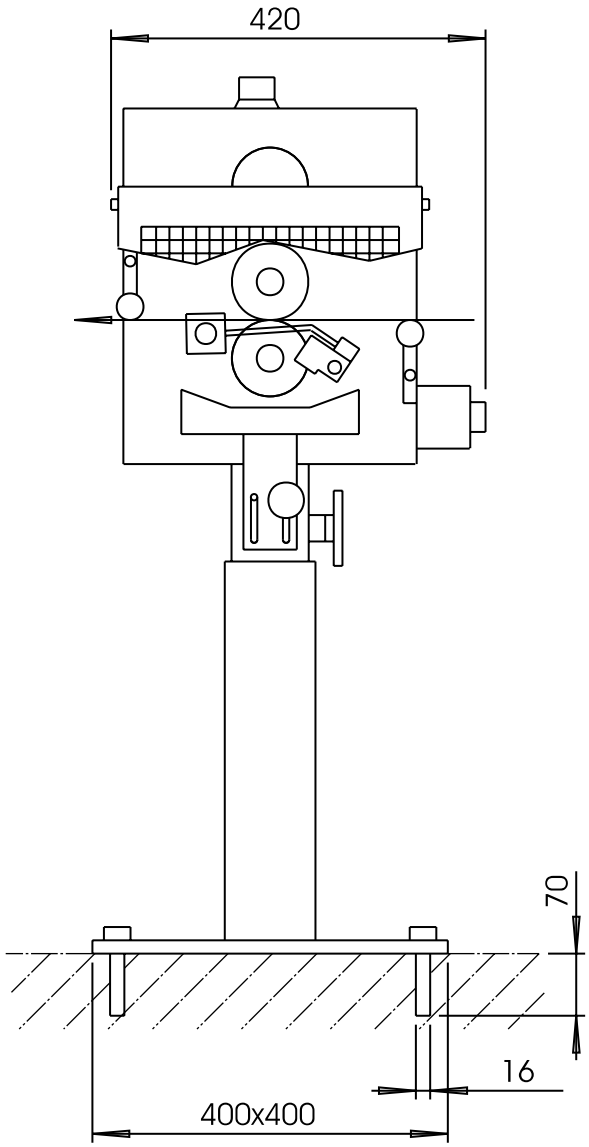

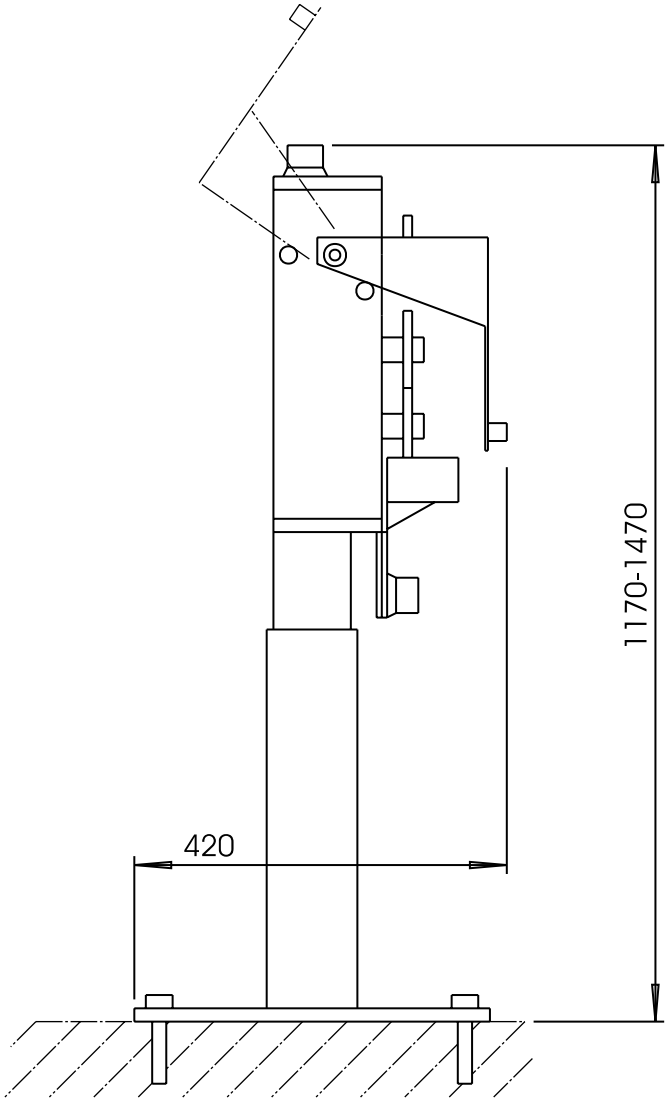

	Datum	Name	
Bearb.	08.07.98	G.Hartwich	Cableprint
Gepr.			
Norm			
Datei	CP-1Z-oP		
CRESED			CP-1Z-oP
Urspr.		Ers.f.	Ers.d.

Blatt

Bl.